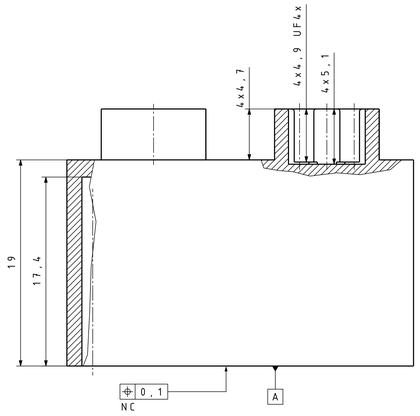

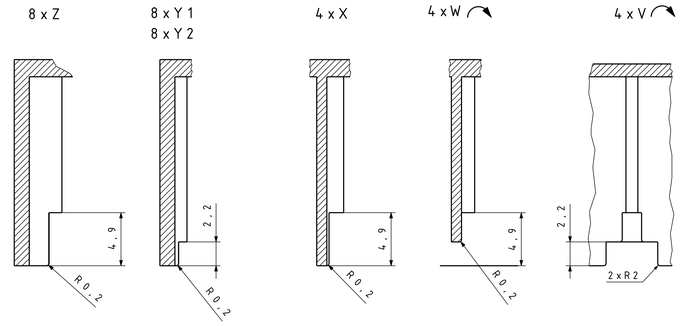

Fittings

4,828427 H8	+0,008 / 0
(6,343146 H8)	+0,022 / 0
6,485281 H6	+0,009 / 0
9,656854 n8	+0,032 / +0,010
9,656854 H8	+0,009 / 0
10,7 H8	+0,011 / 0

Farblegende *

- Passung Außenkontour 0,2 mm Spaltmaß
- Passung Duplonoppen außen
- Passung auf Lego-Türme
- Passung auf Lego-Noppen
- Passung auf Duplo-Noppen
- Passung auf Spezialstein Φ10,7
- Passung 1/3 Platte aufrecht

* Farben gehören nicht auf eine technische Zeichnung, sondern dienen hier der studentischen Erklärung

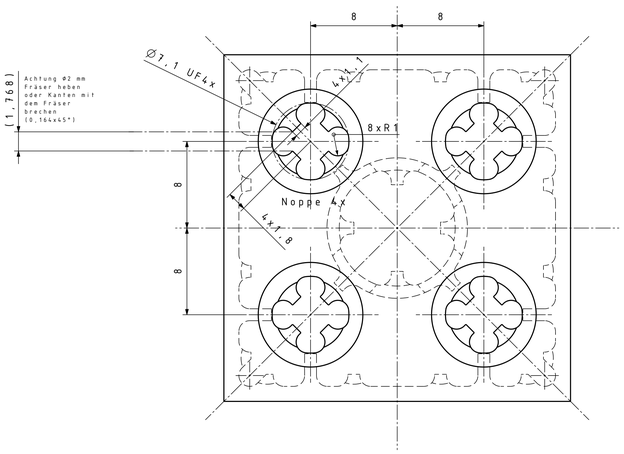

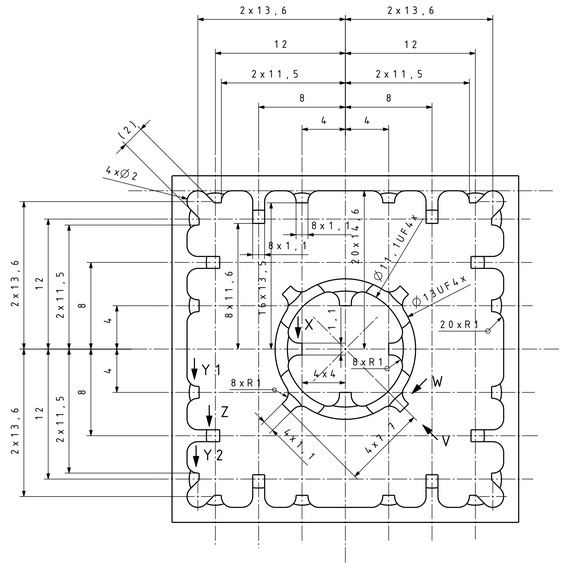

Mathematisches Modell

Auch diese farbigen Schrägansichten dienen der funktionalen Erläuterung

Zweipunktmaße übertrieben schief gefertigt – trotzdem ohne Beeinträchtigung der Funktion!

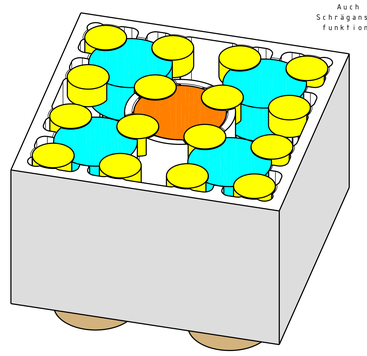

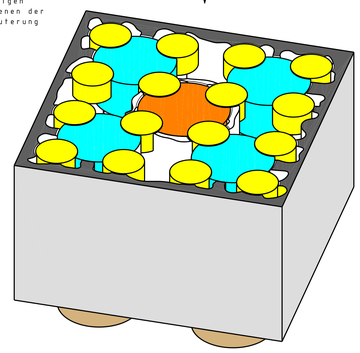

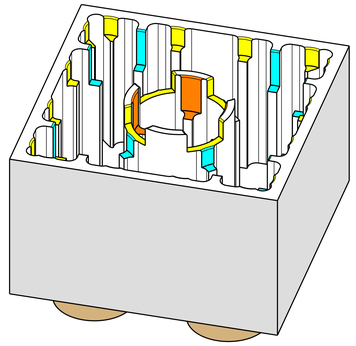

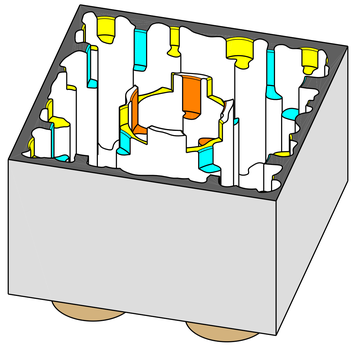

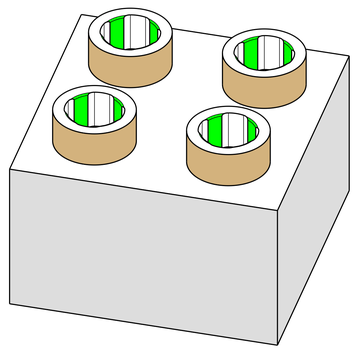

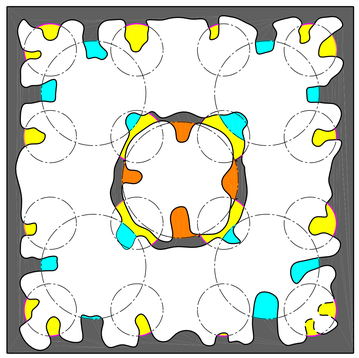

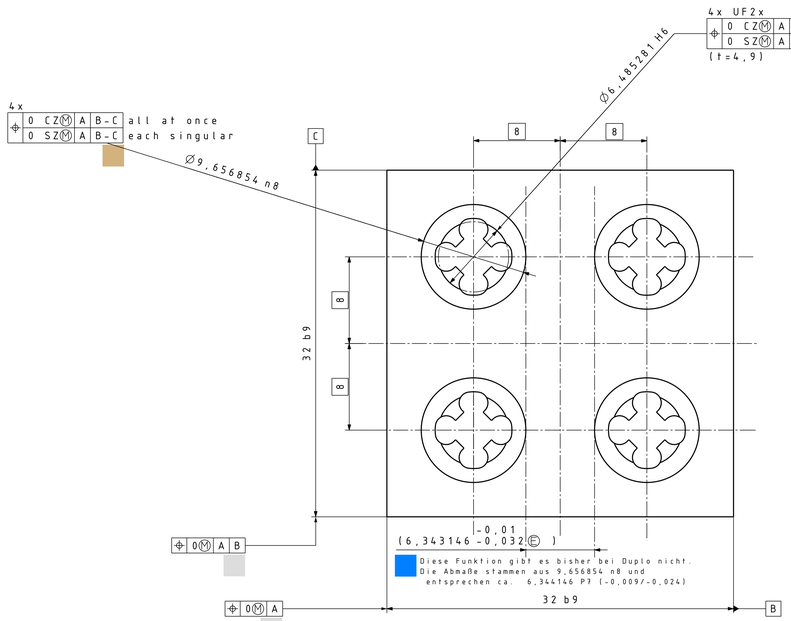

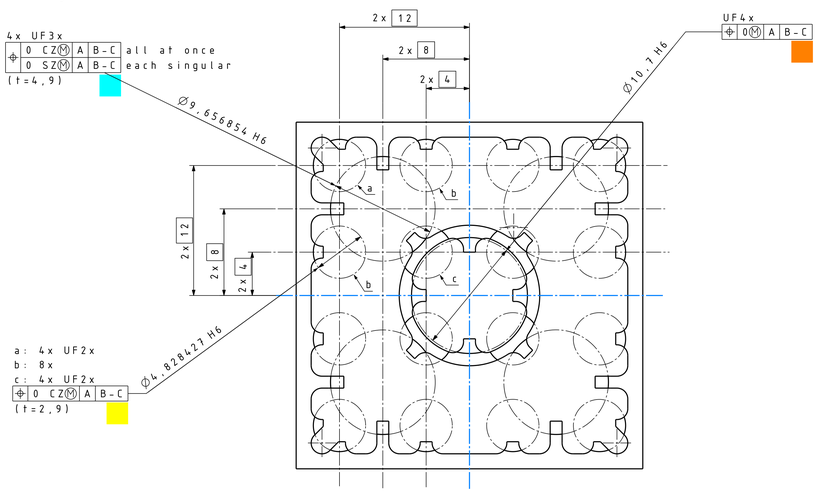

Rz 6,3

-0,1

+0,1

Allgemeintoleranzen ISO 2768-mH	Tol. ISO 14405 ISO 8015	Maßstab 5 : 1	Gew. [kg] 0,019	Material Wählen Sie ein geeignetes Material! Str. Roh-/Ausgangsteil -	Sachnummer(n) -
ISO 129-1 ISO 3098-5		V Datum Name Bear. 11.12.21 Amff Freig. 11.12.21 Huber Sperr:		Benennung Bauteilname	
Änderungshistorie V1 Erstfreigabe V2 Details korrigiert V3 - V4 -		Erstellt mit CATIA		Modellnr./Datei Musterbemaßung Musterbemaßung.CATPart	Zeichnungsnr./Datei - Musterbemaßung.CATDrawing	Blatt 1 / 1 DIN A2
		HM Hochschule Mannheim University of Applied Sciences		Doz. Prof. Amff Sem. WiSe21/22 Grp. FABTA/B	

Eigenständigkeitserklärung des Erstellers (siehe Feld "Bear."): Ich versichere, dass ich die vorliegende CAD-Zeichnung und das assoziierte Modell selbständig erstellt und programmiert habe.

In Originalmaßstab 200 mm